부 호	내 용	년 월 일	설계	검도	승인

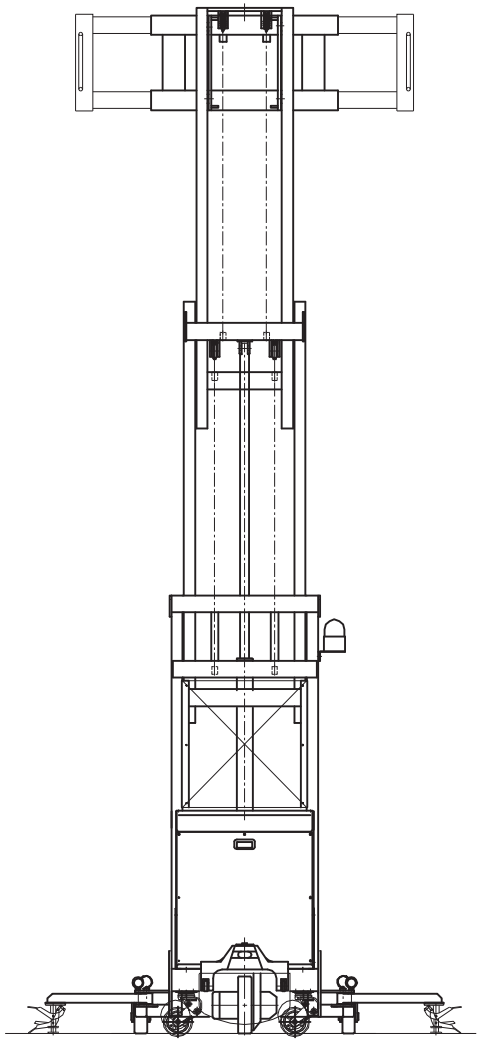

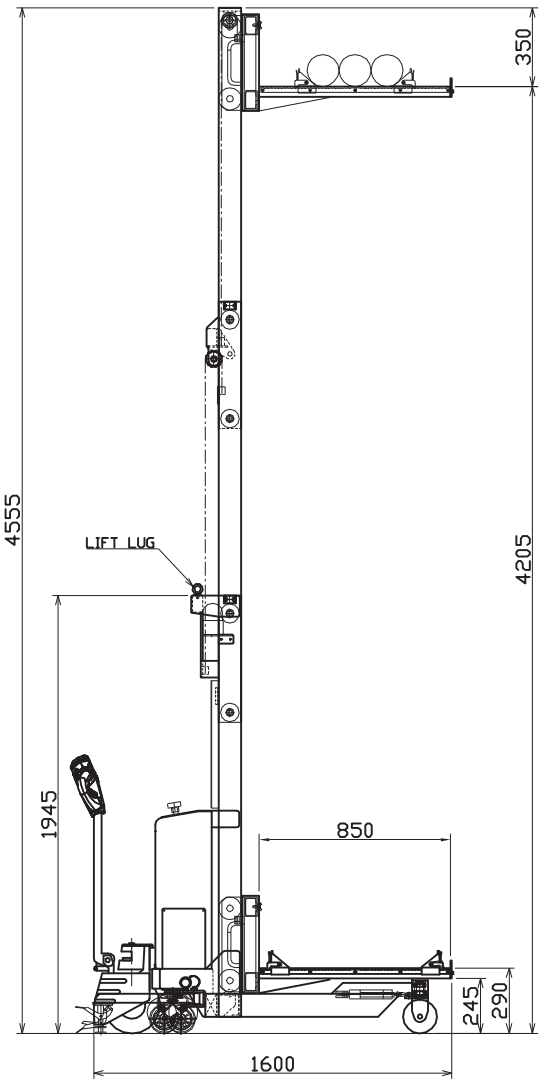

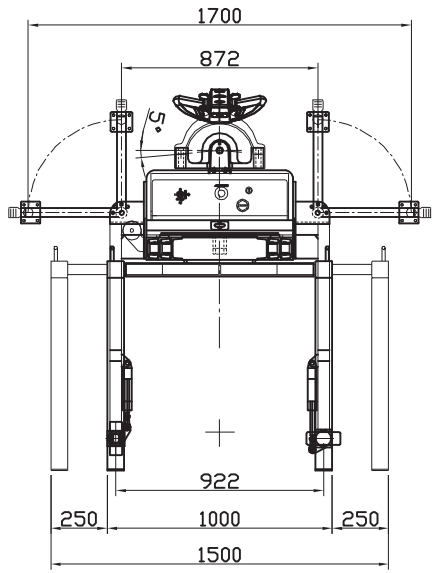

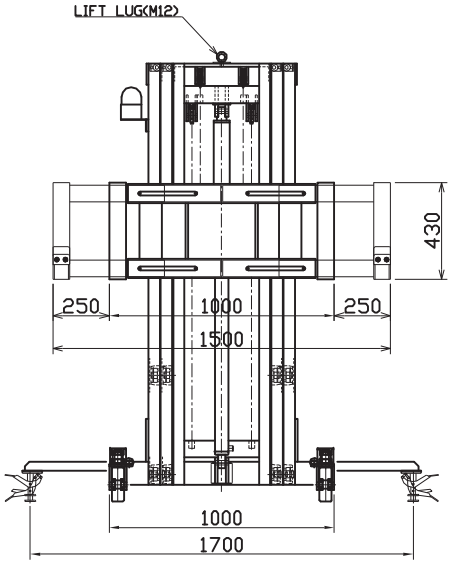

SPECIFICATION

CAPACITY	500	KG
FORK LENGTH	850	MM
LIFTING HEIGHT	290~4200	
FORK WIDTH	1000~1500	
OVERALL LENGTH	1600	
OVERALL HEIGHT	2000	
OVERALL WIDTH	1000	
CYLINDER	⌀60x1305st	
FRONT WHEEL	⌀150	
REAR WHEEL	⌀130	
BATTERY	24Vx70Ah/LITHUM)	
BATTERY CHARGER	AC 1⌀x100V 50/60Hz	
COLOR	粉体塗装	

※NOTE

1. 操作盤　BUTTON TYPE － TOUCH TYPE
2. 下降速度 調節バルブ付　(F-400)
3. 警告灯　UP-DOWN動作中にパトライト作動
4. 前輪　90° 移動（油圧シリンダー）
   コントロールボックス上の切替S/W操作
   （直進：緑色ランプ，直角：赤色ランプ 表示）
5. フォーク上のストッパー　：ラチェット方式
   （フォーク前面：位置変更可能）
6. 500KG 超過でリフト不可。
   パワーパックのリリーフ圧力を500kgで設定。
7. 水平センサー取付　：2° 検出時上昇機能制限
8. アウトリガー　：足踏タイプ
9. フォーク地面より1.5m上昇時に走行機能制限
   （センサー高さ調節可能タイプ）
10. ペイント仕様：本体　及び マスト　－ 青色
    フォーク 及び アタッチメント － 濃い灰色
    ハンドル，駆動　－ 濃い灰色
11. マスト上段吊上げ用 LIFT LUG 取付
    (I-BOLT M12 回転型)
12. LASER LINE MARKER (INCLUDED)

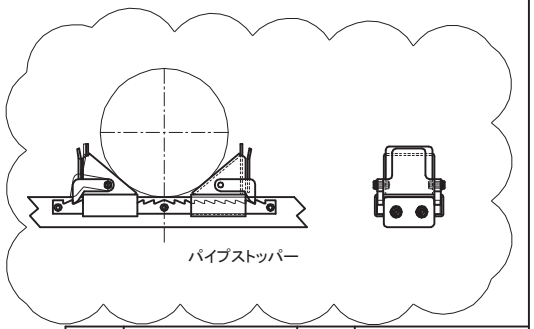

기계명	전동 스테커(SFE-500S)			도 명	ASSEMBLY
도 번				납품처	CAD FILE명
작성일자	20190328	척 도		제작번호	
▽▽▽▽ 0.8S , ▽▽▽ 6.3S , ▽▽ 25S , ▽ 100S				투 상 법	
승인	검도	검도	설계	제도	암 코